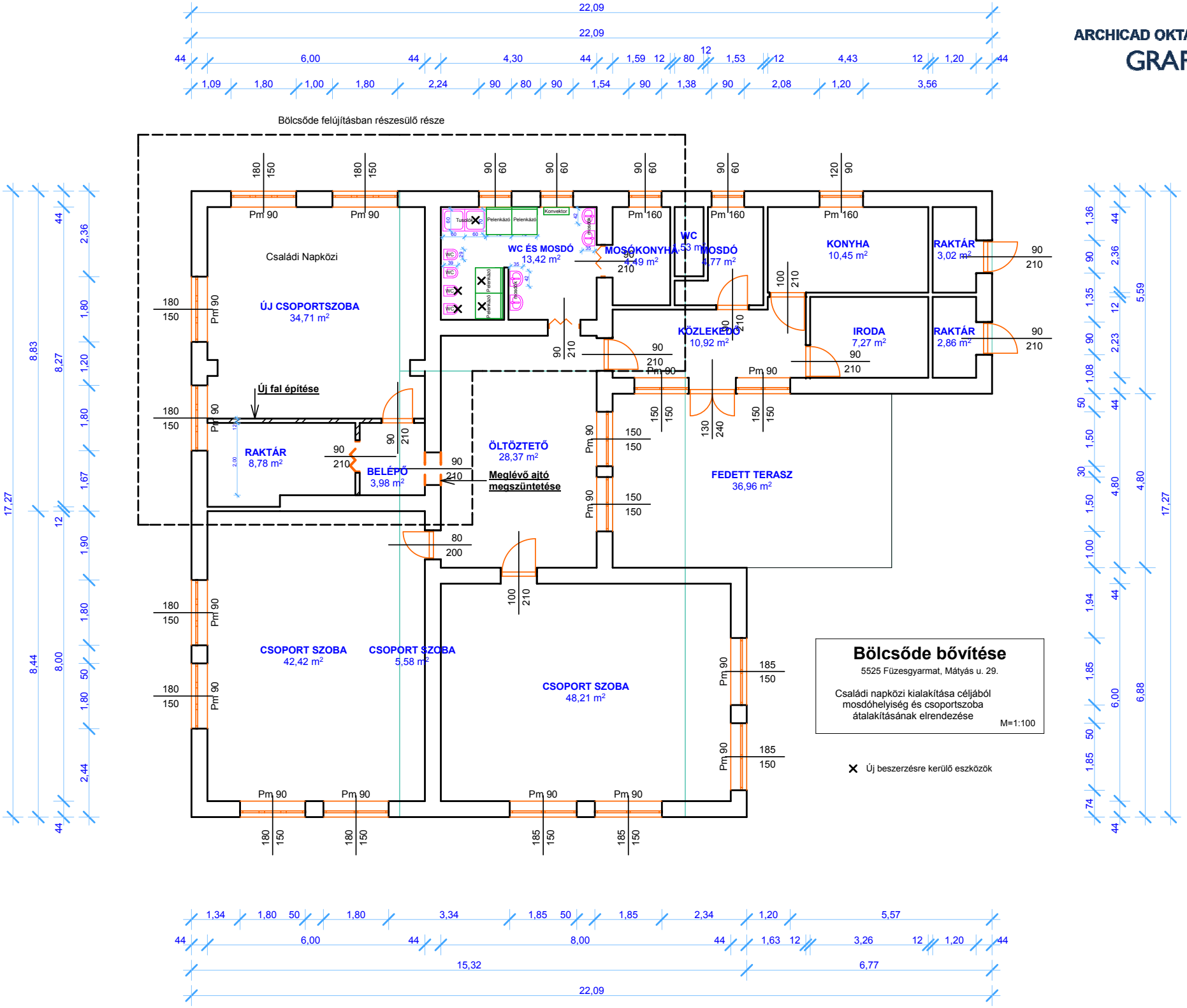ARCHICAD OKTATÁSI VERZIÓ
GRAPHISOFT